New deal
VORGESTEUERTER - REGLER

Vorgesteuerter - Regler für schweren Einsatz.
• Der eingestellte Druck bleibt bei Druckschwankungen stabil.
• Wandbefestigung direkt oder mittels Distanz-Wandbefestigung.

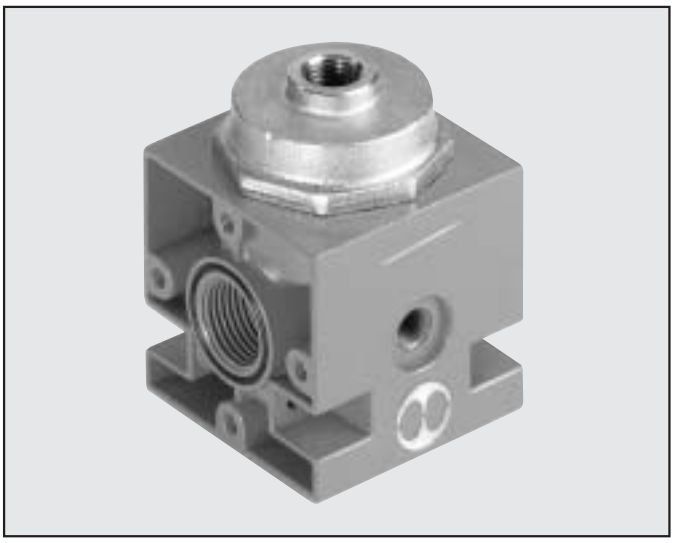

TECHNISCHE DATEN		REG. PIL. 3/8'' 1/2''
Anschluss		3/8''-1/2''
Druckbereich	bar	Depending on pilot
Abhängig vom Pilot	MPa	1.8
	bar	18
	psi	261
Durchfluss bei 6.3 bar (0.63 MPa-91 psi)	Nl/min	3500
æP 0.5 bar (0.05 MPa – 7 psi)	scfm	124
Durchfluss bei 6.3 bar (0.6 MPa-91 psi)	Nl/min	4500
æP 1 bar (0.1 MPa – 14 psi)	scfm	160
Medium		Gefilterte, geölte oder ungeölte Luft.
		Bei geölt, bitte auf Kontinuität achten.
Max. Temperatur bei 1 MPa; 10 bar; 145 psi	°C	50
	°F	122
Gewicht	Kg	0.8
Schrauben Wandbefestigung		M4x55
Einbaulage		Beliebig
Manometeranschluss		G 1/8''
Notiz:		Die Regler sind immer steigend einzustellen.
		Den Manometeranschluss nicht als Ausgang verwenden.

ABMESSUNGEN

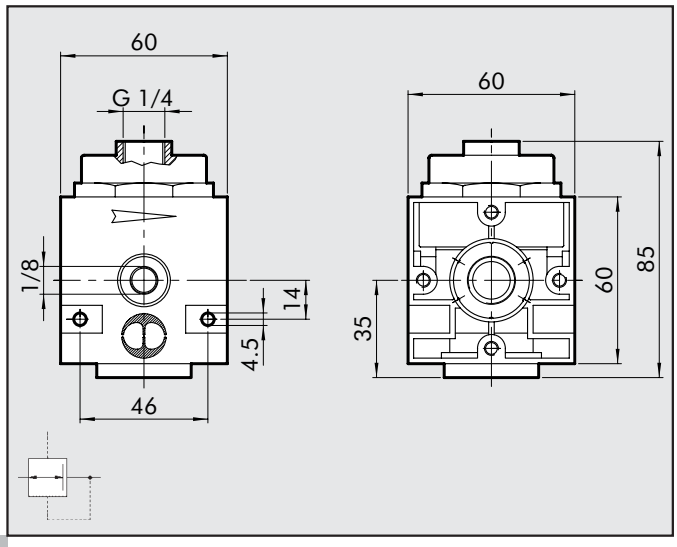

BESTELLNUMMERN

Bestellnummer	Beschreibung
1302004	RP 3/8 VORGESTEUERTER REGLER
1402004	RP 1/2 VORGESTEUERTER REGLER